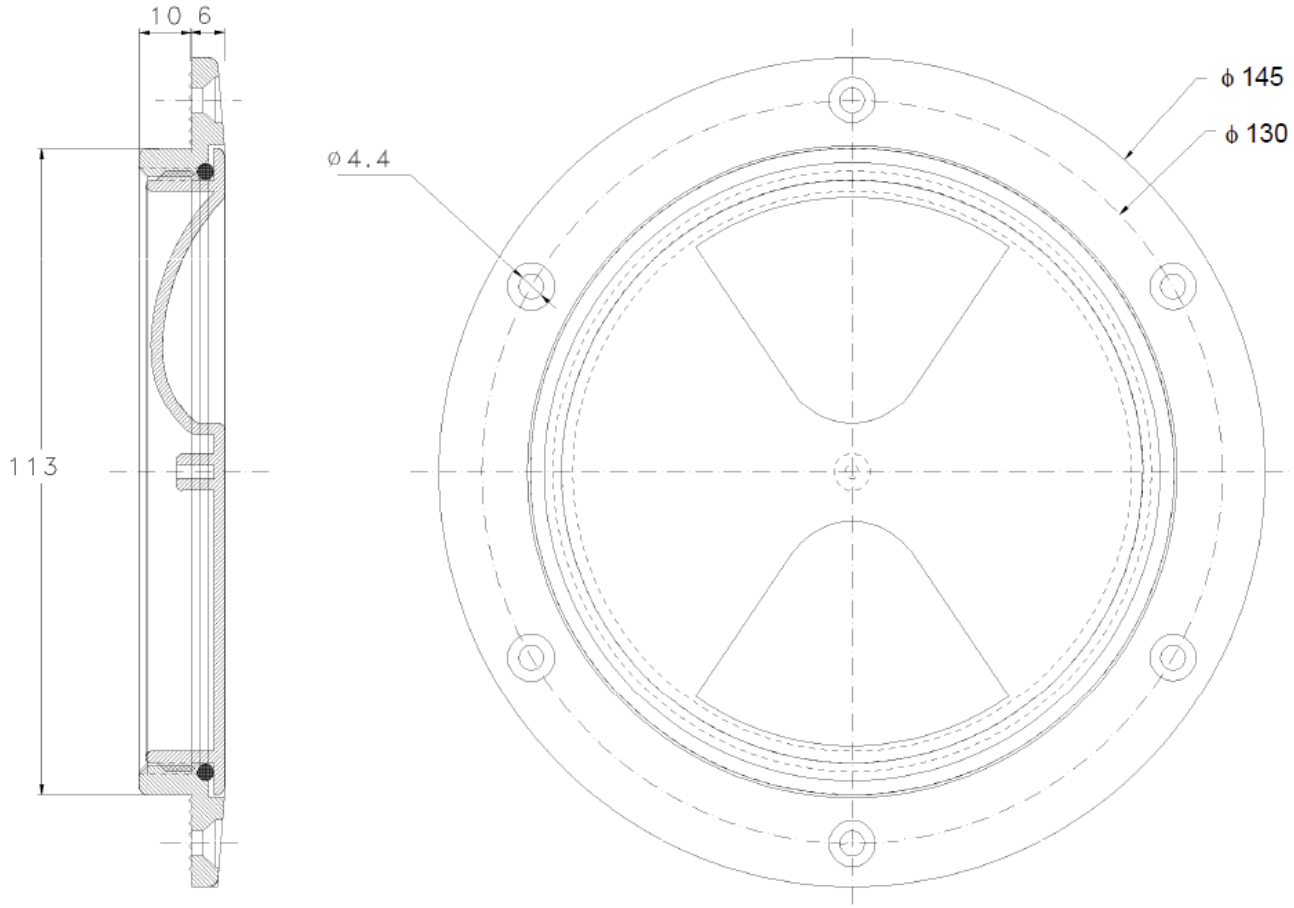
10
6
113
ø4.4
ϕ 145
ϕ 130