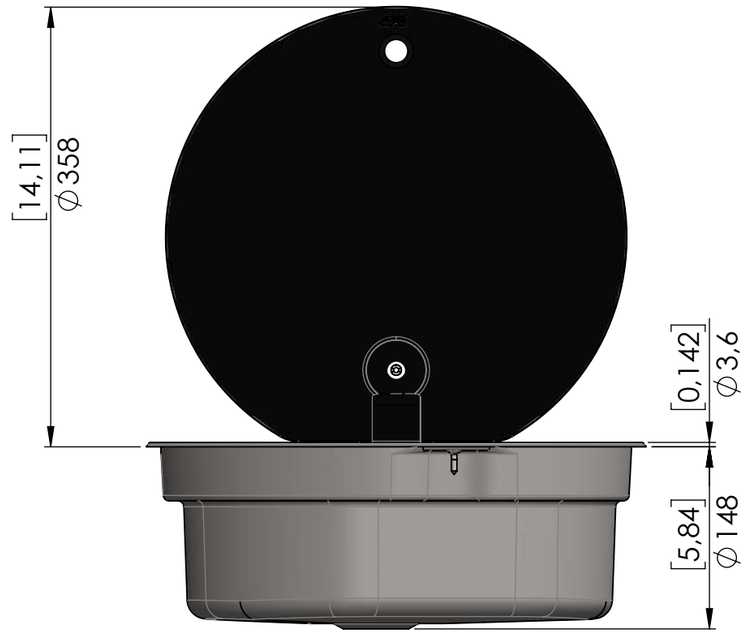

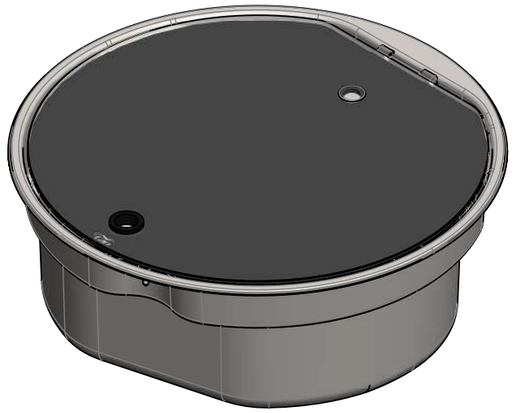

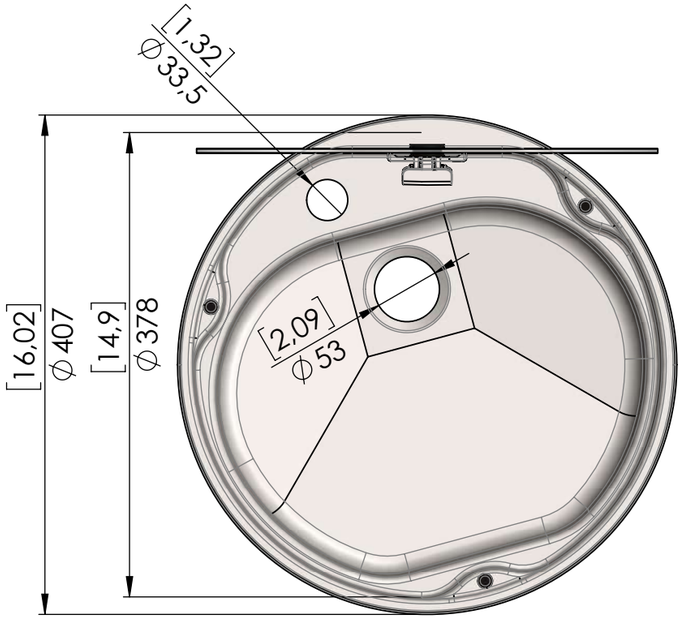

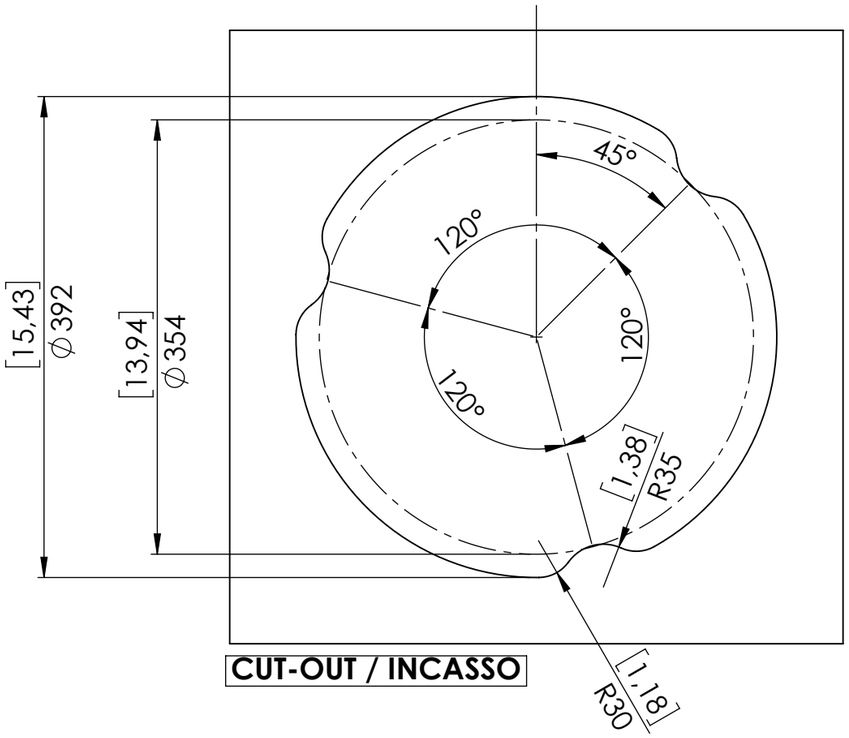

Il contenuto del documento è puramente indicativo. Ci riserviamo il diritto di apportare al prodotto, in qualsiasi momento e senza preavviso, eventuali modifiche tecniche.
This document is purely indicative. We reserve the right to modify the product, in any moment and whithout notice of any tecnical changes

www.cansrl.com	*Material:* / *Materiale:*	*Date-Data:* 05/02/2019	
	Treatment: / *Finitura:*	*Dimensions in [inch]* / *Dimensioni in mm.*	*Weight Kg:* / *Peso Kg:* 2.54
	Description: SINK ø407 WITH LID F-TAPø33.5 F-WASTEø53 / *Descrizione:* LAVELLO ø407 CON COPERCHIO F-RUB.ø33.5 F-PIL.ø53		*Article number:* / *Articolo:* LR1770-01

Tutti i diritti sono strettamente riservati. E' vietata qualsiasi forma di utilizzo e/o riproduzione senza autorizzazione della CAN S.r.l.
All rights are strictly reserved. Any form off reproduction or issue is forbidden without permission of CAN S.r.l.